mQuvée

SAGOMA

Küchenwelt Vertrieb GmbH & Co. KG

Unterbaufähiger Weinkühlschrank

WineCave Exclusive 700 60 D Black Push/Pull

Mit 2 regulierbaren Temperaturzonen 5-20°C

31 Flaschen Fassungsvermögen

Lieferbare Ausführungen

WCD60FGBP-700 Fullglass Black -
EAN Nr. 7330066079485

Auch in Edelstahl lieferbar als
WCD60S-700 Stainless - EAN Nr. 7330066053102

Ausstattung / Funktionen

- Modernes Design, Vorderseite schwarz
- 2 regulierbare Temperaturzonen (5-20 °C)*
- 4 herausziehbare Holzregale mit Stahlfront
- Kompressor Kühlsystem
- Nahtloser Türrahmen (Tür ohne Schweißnaht)
- UV-geschützte Glastür
- Beidseitig montierbare Tür
- Winter-Sicherheitssystem
- Kohlefilter für eine geruchsfreie Umgebung
- AN/AUS-Schalter für die Stromzufuhr
- Verstellbare Füße (8 cm)
- Innere LED-Beleuchtung mit AN/AUS-Schalter (weiß)
- Elektronische Temperaturanzeige (weiß)
- Touch-Bedienfeld im Weinkühlschrank
- Alarm bei zu niedriger/hoher Temperatur
- Alarm bei offener Tür

*** Bitte beachten Sie, dass die obere Temperaturzone die kühlere Zone sein muss und ein Temperaturunterschied von 4°C für optimale Geräteleistung**

WCD60FGBP-700

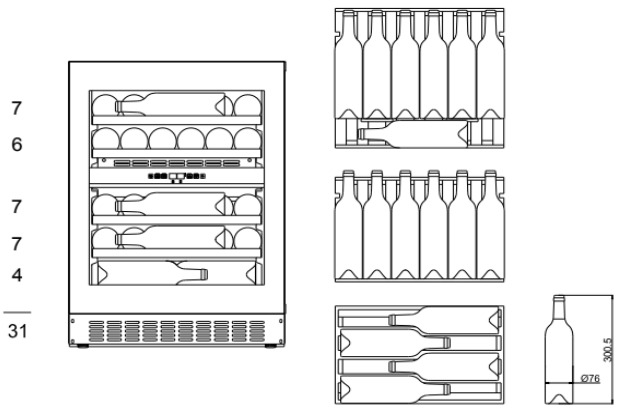

SAGOMA Küchenwelt Vertrieb GmbH & Co. KG Münsterstraße 5 59065 Hamm
Fon: +49(0)2385/3074390 Mail: Vertrieb@sagoma.de
Stand:23.05.2022

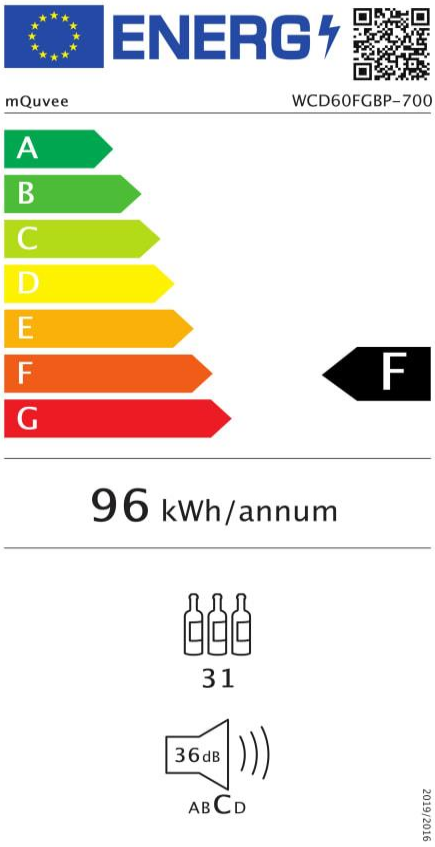

Daten zur Energieeffizienz

- Energieeffizienzklasse F
- Jahresverbrauch 96 kWh
- Betriebsgeräusch 36 dB (A)
- Klimaklassifikation SN-ST (10-38°C)

Technische Daten/Anschluß

- Anschlusswert 100 W
- Spannung 220 - 240 V/ 50 Hz
- Kabel / Stecker

Logistische Daten

- Gewicht (Netto) 50 kg
- Gerätemaß 595*820-900*555 (BHT/mm)

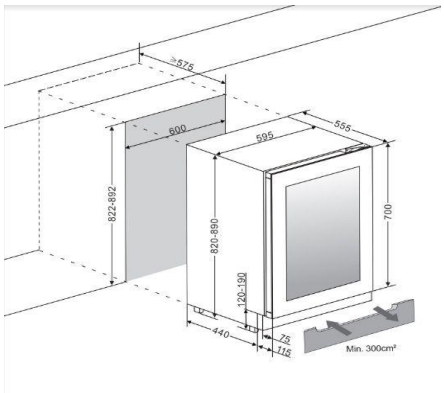

SAGOMA Küchenwelt Vertrieb GmbH & Co. KG Münsterstraße 5 59065 Hamm
Fon: +49(0)2385/3074390 Mail: Vertrieb@sagoma.de
Stand:23.05.2022