mQuvée

SAGOMA

Küchenwelt Vertrieb GmbH & Co. KG

Unterbaufähiger Weinkühlschrank

WineCave WCD30S-700

Mit 2 regulierbaren Temperaturzonen 5-20°C

16 Flaschen Fassungsvermögen

Lieferbare Ausführungen

WCD30S-700 Stainless - EAN Nr. 7330066053096

Auch in Schwarz lieferbar als

WCD30AB-700 Anthrazite Black - EAN Nr. 7330066054796

Ausstattung / Funktionen

- Modernes Design mit Vorderseite aus Edelstahl
- 2 regulierbare Temperaturzonen (5-20 °C)*
- 4 herausziehbare Holzregale
- Kompressor Kühlsystem
- Vibrationsarm für die perfekte Lagerung Ihrer Weinflaschen
- Ventilator-Kühlung für eine optimale Temperatur (Innenbereich)
- Nahtloser Türrahmen (Tür ohne Schweißnaht)
- UV-geschützte Glastür
- Beidseitig montierbare Tür
- Automatische Abtaufunktion
- Winter-Sicherheitssystem
- Kohlefilter für eine geruchsfreie Umgebung
- Wasserbehälter für zusätzliche Regulierung der Luftfeuchtigkeit
- AN/AUS-Schalter für die Stromzufuhr
- Verstellbare Füße (7 cm)
- Innere LED-Beleuchtung mit AN/AUS-Schalter (weiß)
- Elektronische Temperaturanzeige (weiß)
- Touch-Bedienfeld im Weinkühlschrank
- Alarm bei zu niedriger/hoher Temperatur
- Alarm bei offener Tür

*** Bitte beachten Sie, dass die obere Temperaturzone die kühlere Zone sein muss und ein Temperaturunterschied von 4°C für optimale Geräteleistung**

Model WCD30-700

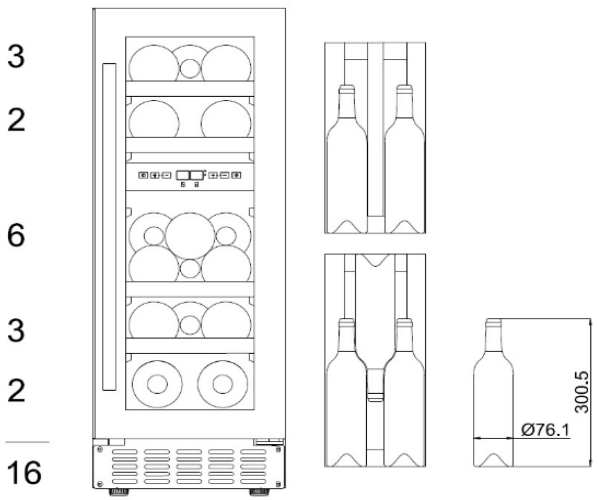

SAGOMA Küchenwelt Vertrieb GmbH & Co. KG Münsterstraße 5 59065 Hamm
Fon: +49(0)2385/3074390 Mail: Vertrieb@sagoma.de
Stand:09.03.2021

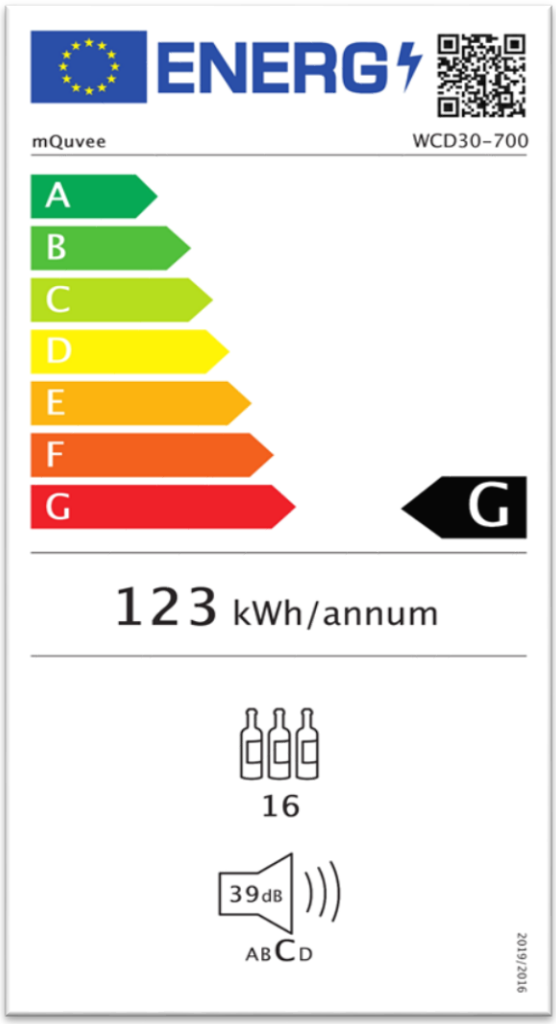

Daten zur Energieeffizienz

- Energieeffizienzklasse G
- Jahresverbrauch 123 kWh
- Betriebsgeräusch 39 dB (A)
- Klimaklassifikation SN-ST (10-38°C)

Technische Daten/Anschluß

- Anschlusswert 85 W
- Spannung 220 - 240 V/ 50 Hz
- Kabel / Stecker

Logistische Daten

- Gewicht 28 kg
- Gerätemaß 295*820-890*555 (BHT/mm)

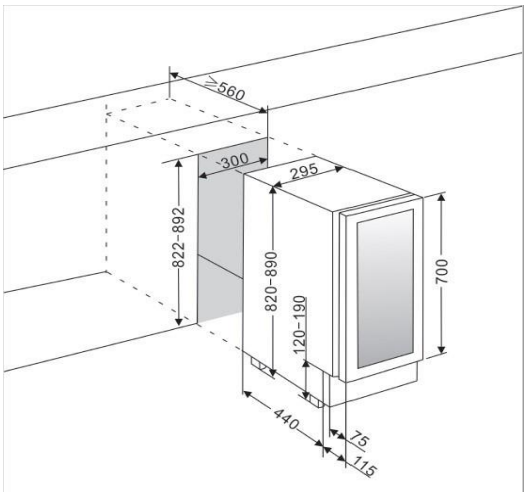

SAGOMA Küchenwelt Vertrieb GmbH & Co. KG Münsterstraße 5 59065 Hamm
Fon: +49(0)2385/3074390 Mail: Vertrieb@sagoma.de
Stand:09.03.2021