IKE85451XB Einbaukochfeld

Bridge-Funktion - macht aus zwei Kochzonen eine Doppelzone

Sie können sich jedes mal über die Aufteilung der Kochfelder neu entscheiden. Dank der intelligenten Bridge-Funktion können Sie zwei Kochfelder zusammenschalten und gemeinsam steuern.

Direct-Control Temperaturregelung - sofort auf die richtige Stufe schalten

Die Direct-Control Bedienelemente dieses Kochfeldes bieten Ihnen eine Sofortkontrolle der gewählten Temperaturstufen. Sie fahren einfach mit dem Finger auf die richtige Stufe des Sliders und schon reagiert das Kochfeld entsprechend.

Hob²Hood-Funktion: das Kochfeld steuert die Dunstabzugshaube

Das einzigartige Hob²Hood-Anschlusssystem dieses Kochfelds kommuniziert mit Hob²Hood-Dunstabzugshauben, indem es je nach Bedarf automatisch die Beleuchtung einschaltet und das Gebläse je nach Kochvorgang regelt.

Weitere Vorteile:

- Das MaxiSense® Induktionskochfeld besitzt Kochzonen, die sich automatisch anpassen
- Induktionskochen: schnell mit präzisen Leistungseinstellungen
- Mit der Power-Funktion werden hohe Temperaturen extrem schnell erreicht

Produktspezifikationen:

- Beheizungsart: Induktion
- OptiFit Frame - Edelstahlrahmen
- Hob²Hood-Funktion: das Kochfeld steuert die Dunstabzugshaube je nach Leistung
- Direct-Control Kochzonen-Ansteuerung
- Kochzonen mit Power-Funktion
- Pause-Funktion
- Bridge-Funktion - schaltet zwei hintereinanderliegende Kochzonen zusammen
- Elektronische Anzeigen für alle Kochzonen
- Elektronische Automatikkochstellen
- Automatische Topferkennung
- Öko-Timer
- CountUp-Timer
- Kurzzeitwecker
- OptiHeat Control - 3stufige Restwärmeanzeige
- OffSound Control
- Kindersicherung
- Verriegelungsfunktion
- Leistungsabhängige Abschaltautomatik
- OptiFix: einfaches Installationskonzept
- SlimFit-Design- für den Einbau in jede Arbeitsplattentiefe: min. 12 mm, bei gleichzeitiger Installation einer Schublade oder min. 28 mm mit einem AEG-Backofen/-Herd darunter. Kein Einbau eines Schutzbodens erforderlich.
- Glasfarbe Schwarz

Technische Daten:

- Bauart : Autarkes Kochfeld
- Art des Kochfeldes : Induktions-Kochzonen
- Gerätebreite (cm) : 80
- Einbau : aufliegend
- Bedienungsart : Slider Touch
- Anschlusswert (Watt) : 7350
- Rahmenart : OptiFit Frame Edelstahlrahmen
- Einbau-Maße : 46x780x490
- Anzahl Kochzonen : 5
- Farbe : Schwarz
- EAN-Nummer : 7332543576432
- EAN-Nummer : 7332543576432
- Einbauhöhe (mm) : 46
- Gerätebreite (mm) : 796
- Gerätetiefe (mm) : 516
- Ausschnittmaß Breite (mm) : 780
- Ausschnittmaß Tiefe (mm) : 490
- Sonderzubehör, nicht im Lieferumfang : No
- Kabellänge (m) : 1.5
- Kochzone vorne links, Leistung und Durchmesser : 2300/3200W/180/210mm
- Kochzone hinten links, Leistung und Durchmesser : 2300/3200W/180/210mm
- Kochzone vorne Mitte, Leistung und Durchmesser : 2300/3200W/240mm
- Kochzone vorne rechts, Leistung und Durchmesser : 2300/3200W/180/210mm
- Kochzone hinten rechts, Leistung und Durchmesser : 2300/3200W/180/210mm
- Volt : 220-240/400V2N
- UVP : 1529.00

Produktbeschreibung:

80 cm, 5-fach Induktion MaxiSense Plus (4x18/21cm, 24cm), Doppel-BridgeFunktion, Elektronikfeature, Direct Control, Hob²Hood Funktion, Edelstahlrahmen, SlimFit Design (kein Schutzboden erforderlich)
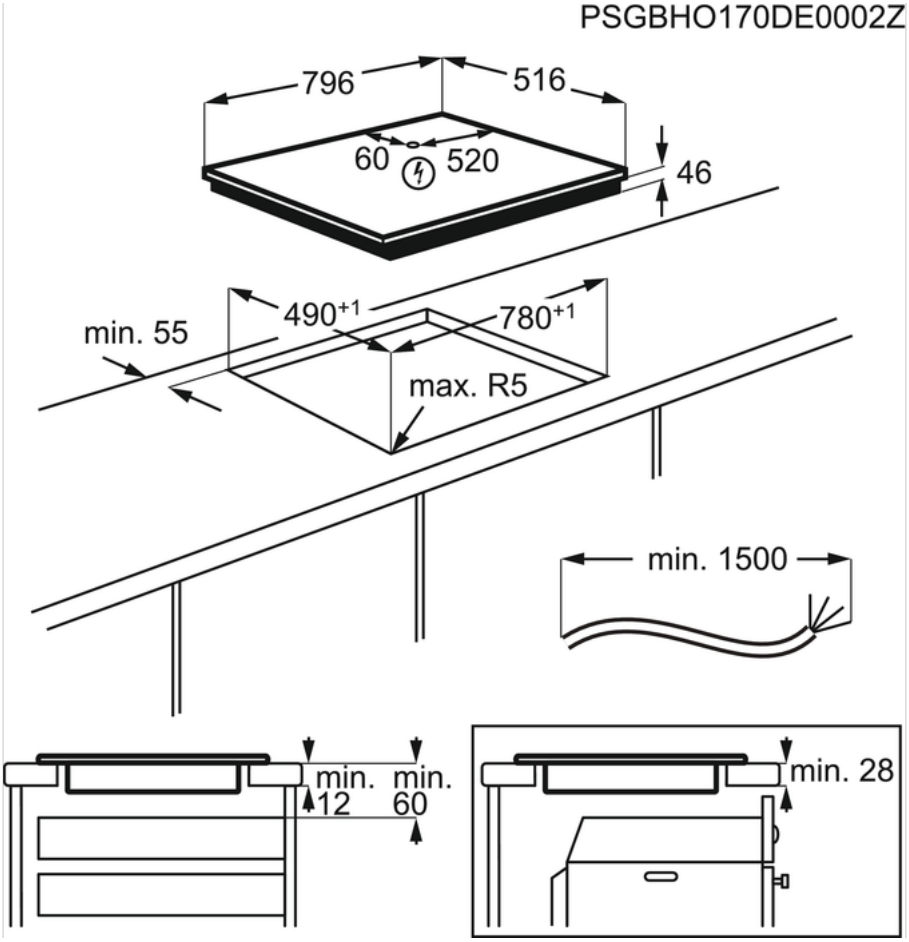
IKE85451XB Einbaukochfeld