Minerva 900 lx.Bk/A/90P

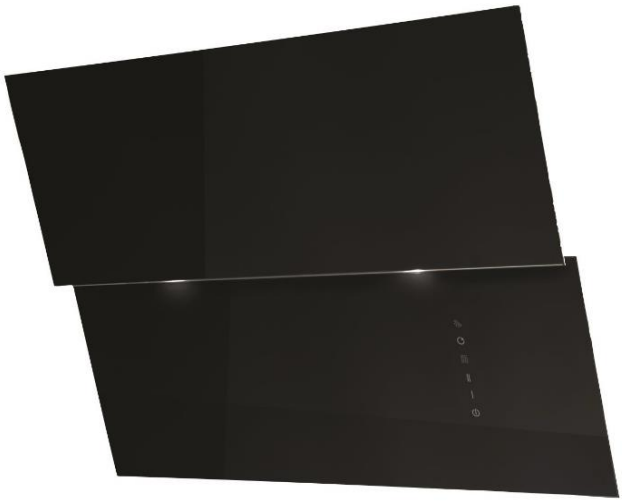

Hochwertige,elegante und sehr robuste GLAS-EDELSTAHL Wandhaube
Randabsaugung - Touch Control Steuerung
Antikondensationsfilter - unteres Glas aufklappbar
Mittig angeordnete LED-Beleuchtung zur besseren Ausleuchtung der Kochfläche

Lieferbare Ausführungen

Minerva 900 lx.Bk/A/90 P 900mm
Art.-Nr. E060000149 EAN Nr. 8054608262485

RANDABSAUGUNG

für Abluft und Umluftbetrieb geeignet

Ausstattung

- »Touch Control« Steuerung
- 4 Leistungsstufen inkl. Turbostufe
- Filteralarm
- Mittig (zwischen den Glasplatten) liegende LED Beleuchtung (3 x 2,1 Watt)
- Geräuschreduzierungs - System
- Metall-Fettfilter (spülmaschinengeeignet)
- aufklappbare untere Glasklappe (Gasdruckfeder)
- Edelstahl Kaminschacht - teleskopierbar

• Motor : TANGENTIAL T 7

Lüfterleistung (nach EN 61951)

min. - max. Lüfterleistung:	248 m³ / h - 434,0 m³/ h
Turbostufe:	752,0 m³/ h
Free Air Flow:	1.150 m³ 7 h

Geräuschwerte (nach EN 60704)

min. 41 dB -	max. 53 dB
Turbostufe:	65 dB
Maximaler Druck:	546 Pa

Energie Effizienz (EU Richtlinie 65 / 2014)

Energieeffizienzklasse	A+ /39,8
Jahresverbrauch:	35,6 kWh / Jahr
Fluid Dynamische Effizienz	A / 35
Beleuchtungseffizienz	A / 127
Fettfilter Effizienz	B / 87,3 %
Geräuschwerte	53 dB
Stromverbrauch im Aus Zustand:	0 W
Stromverbrauch im Standby - Modus	0,49 W

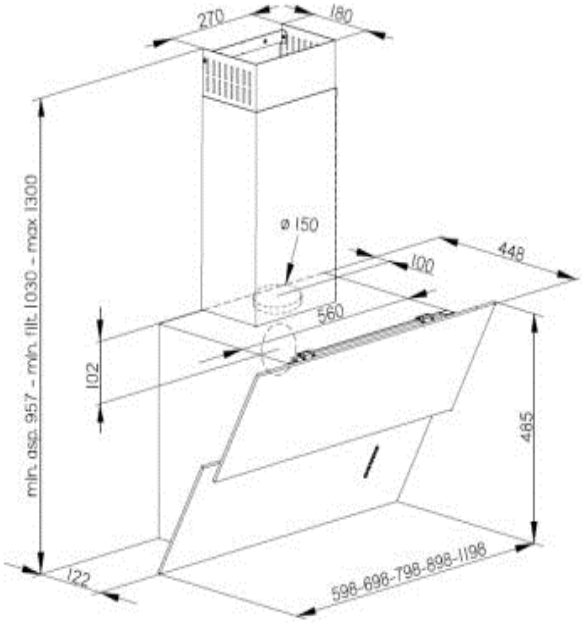

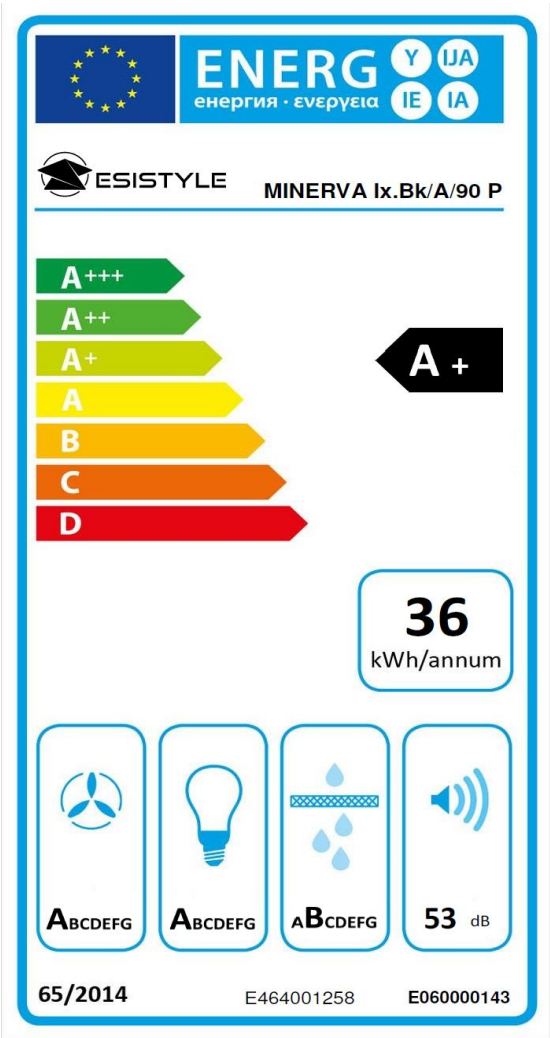

Ergänzende techn. Daten

- Zeitverlängerungsfaktor: 14
- Luftstrom am Punkt max. Wirkungsgrad: 366,4 m³/h
- Luftdruck am Punkt max. Wirkungsgrad: 452,0 Pa
- Elekt. Eingangsleistung bei max. Effizienz: 132 W
- Nennleistung Beleuchtungssystem: 2,4 W
- Mittlere Beleuchtungsstärke auf der Kochfläche: 305 lux

Anschlussdaten

- Anschlusswert: 274,4 W
  Spannung: 220 - 240 V/ 50 Hz
- Abluftstutzen: Ø 150 mm / Ø 125 mm
- Kabel / Stecker

Logistische Daten

Gewicht Brutto/Netto: 24 /30 kg
Verpackungsmaß: 101 x 610 x 580 mm

Optionales Zubehör

- Set Aktivkohlefilter (2 Stück)
  Art.-Nr. E 398000049

- PLASMA FILTER KIT
  Art.-Nr. E 750000129