# T9DS87689 Wäschetrockner

**SERIE 9000 - Keine Sortierung der Wäsche erforderlich**

Ob Feinwäsche oder eine Beladung mit gemischter Wäsche aus Baumwolle und Synthetik, bietet das neue FiberPro System punktgenaues Trocknen und schützt dabei die Fasern. Feuchte Stellen werden präzise erkannt und der Trockenvorgang entsprechend angepasst. So kann eine gemischte Beladung aus Baumwolle und Synthetik in einem Durchgang getrocknet werden.

**FiberPro System - Punktgenaues Trocknen, selbst bei Mischbeladungen**

Das FiberPro System erkennt präzise die feuchten Stellen eines jeden Kleidungsstücks in der Trommel. Die einzigartige Sensorik in Verbindung mit dem Mix XL Programm trocknet Baumwolle, Synthetik und Mischgewebe besonders gleichmäßig. (Patent beantragt)

**ABSOLUTECARE® SYSTEM - MAßGESCHNEIDERTER SCHUTZ**

Das einzigartige AbsoluteCare® System steuert die Bewegungen der Trommel und die Trocknungstemperatur präzise. So erfolgt das Trocknen von Wolle bei diesen Geräten ähnlich wie an der Luft, nämlich flach in der Trommel liegend.

**Weitere Vorteile:**

• Niedrige Temperaturen und energiesparend durch Wärmepumpentechnik

• Immer energiesparend bei jeder Beladungsmenge

• ÖKOFlow-Filter für mehr Effizienz und konstant niedrigen Energieverbrauch

**Produktspezifikationen:**

• FiberPro-Technologie
•AbsoluteCare® System mit Woolmark Blue Zertifikat
•SensiDry® Technologie
•ProSense® - Technologie (Mengenautomatik)
•Kondenstrockner mit energiesparender Wärmepumpentechnologie
•Inverter Motor - Extrem leiser Betrieb und längere Lebensdauer (10 Jahre Motor-Garantie bei Registrierung)
•Fassungsvermögen: 1 - 8,0 kg
•Energieverbrauch, schranktrocken: nur 1.47 kWh im Standardprogramm
•XXL-ProTex Schontrommel 118 Liter
•Mitgeliefertes Zubehör: Ablaufschlauch für Kondenswasser (240 cm)
•Blende mit Klartext
•Elektronisch gesteuerte Programme
•Programme für Mischgewebe: Schranktrocken, Extratrocken, Bügeltrocken
•Programme für Baumwolle: Schranktrocken, Starktrocken, Extratrocken
•Verlängerter Knitterschutz
•Reversierautomatik
•Auffrisch-Funktion
• LogiControl LC-Display
•Startzeitvorwahl
•Programmablauf-Anzeige
•Anzeigen für Wärmetauscher, Sieb, Behälter
•LED-Trommelbeleuchtung
•Öko Flow Filter
•Wasserhärteprogrammierung
•ProSense® 3-fach Restfeuchte-

**Technische Daten:**

• Trocknungstechnologie : Wärmepumpentrockner
•Füllmenge Trocknen bis (kg) : 8,0
•Energie-Effizienzklasse : A+++ (Spektrum A+++ bis D)
•Energieverbrauch pro Jahr (kWh) : 177
•Kondensations-Effizienzklasse : A
•Displaytyp : LogiControl LC-Display
•Reversierautomatik : ja
•Farbe : Weiß
•Trommelmaterial : Trommel aus Edelstahl
•Gerätehöhe (mm) : 850
•Gerätebreite (mm) : 596
•Gerätetiefe max. (mm) : 663
•EAN-Nummer : 7332543567454
•Türöffnung : Extra große Einfüllöffnung
•Woolmark : Blue
•Blendenfarbe : Edelstahl
•Motor : Inverter
•System der Feuchtemessung : Leitwertmessung
•Energieverbr. volle Befüllung (kWh) : 1.47
•Energieverbr. Teilbefüllung (kWh) : 0.83
•Leistungsaufnahme im Aus-Zustand (W) : 0.05
•Leistungsaufnahme im unausgeschalteten Zustand (W) : 0.05
•Dauer des unausgeschalteten Zustands (min) : 10
•Gewichtete Programmlaufzeit bei voller und Teilbefüllung (min) : 121
•Laufzeit bei voller Befüllung (min) : 152
•Laufzeit bei Teilbefüllung (min) : 97
•Durchschnittliche Kondensationseffizienz bei voller Befüllung (%) : 91
•Durchschnittliche Kondensationseffizienz bei Teilbefüllung (%) : 91
•Gewichtete Kondensationseffizienz bei voller und Teilbefüllung (%) : 91
•Luftschallemission dB(A) re 1 pW : 63
•Säulenfähig mit Zwischenbausatz : ja
•Absicherung (A) : 5
•Anschlusswert (Watt) : 700

**Produktbeschreibung:**

Wärmepumpentrockner mit FiberPro System, 8 kg ProTex Trommel, LogiControl LED-Display, Tür schwarz, Blende Edelstahl, Inverter Motor, ProSense Mengenautomatik, Wolle/Seide und Outdoor Trockenprogramm, XL-Trockenprogramme, ÖKOFlow-System, LED-Trommelbeleuchtung, transparente Tür, Geräusch 63 dB(A), Kondensationseffizienzklasse A, 177 kWh = Energieeffizienzklasse A+++, MEHRAUSST. EXCLUSIV: Tür schwarz

# T9DS87689 Wäschetrockner
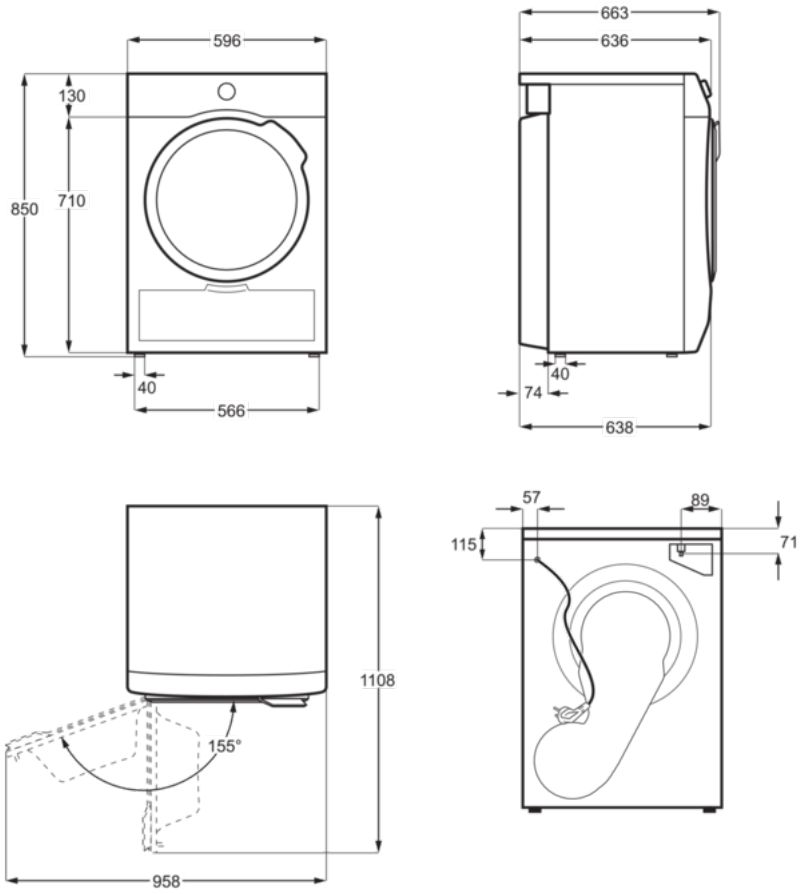
PSGBDY180DE0000H