AEG

8000 ÖKOMix / UniversalDose / 9 kg

L8FSE80699

Serie 8000 mit ÖkoPower
AEG Waschmaschinen der Serie 8000 reinigen mit dem ÖKOPower Programm gemischte Beladungen in nur 59 Minuten: Die ÖKOMix-Technologie mischt das Waschmittel mit Wasser, bevor es in die Trommel gelangt.

Produktvorteile & Ausstattung

ÖkoPower: Gründliche, energiesparende Reinigung in einer Stunde.
In Verbindung mit der Vormisch-Technologie ÖKOMix ermöglicht das Programm ÖKOPower Beladungen von bis zu 5 kg in 59 Minuten zu waschen. Die perfekt aktivierte Waschlauge kann direkt zu Beginn des Waschgangs wirken und führt dadurch zu großartigen Ergebnissen bei geringerem Energieverbrauch.

UniversalDose Schublade für alle Waschmittelarten, sogar Waschmittel-PODS®/Caps
Die UniversalDose-Schublade besitzt vier Kammern mit einem speziellen, runden Design. Dieses erzeugt Wasserwirbel, die Waschmittel-PODS®/Caps um 60% schneller auflösen, verglichen mit der Zugabe in die Trommel. Das steigert die Reinigungsleistung bei Kurz- und Niedrigtemperatur-Programmen effektiv*.

ProSteam®: Auffrischen statt Waschen.
Warum waschen, wenn Sie dampfen können? Die ProSteam®-Funktion ermöglicht durch das Auffrischen mit Dampf, die Kleidung länger frisch und knitterfrei zu halten. So lassen sich Waschgänge und damit Wasser und Energie sparen (ca. 48 l Wasser ggü. einem Schonwaschgang), was einfach nachhaltiger ist.

ProSense® Mengenautomatik: Spart Wasser, Energie und Zeit.
Durch spezielle Sensoren passt sich die Waschdauer und der Energieverbrauch immer an die Menge der Wäsche an. Das spart nicht nur Zeit und Energie, sondern beugt Schäden an Fasern vor und schont so die Kleidung.

Anti-Allergie: Entfernt über 99,99 % der Keime und Bakterien*
Anti-Allergie - Pro Hygiene: Im Waschgang wird die Temperatur für einige Minuten auf über 60 °C gehalten. Anschließend sorgt ein zusätzlicher Spülgang dafür das Allergene sowie abgetötete Keime und Bakterien aus der Kleidung zu 99,99 % entfernt werden - zertifiziert von Swissatest.

- ÖKO LAVAMAT Waschmaschine Frontlader mit ProSense®-Mengenautomatik
- ÖKOMix - Faserschutz
- ProSteam® - Auffrischfunktion mit Dampf
- UniversalDose Schublade - für alle Waschmittelarten, sogar PODS/Caps
- Schleuderdrehzahl: 1600 U/min
- Füllmenge Waschen (kg): 9,0
- ProTex Schontrommel
- ÖKOInverter Motor - Extrem leiser Betrieb und längere Lebensdauer (10 Jahre Motor-Garantie bei Registrierung)
- ProSteam Knitterschutz
- Waschprogramme: Eco 40-60, Baumwolle, Pflegeleicht, Feinwäsche, Wolle/Seide, Auffrischen mit Dampf, OKOPower 59 min, 20min 3Kg, Outdoor/Imprägnieren, Anti-Allergie mit Dampf
- Extra Spülen
- Universal Fleckenoption
- DirectSpray Waschtechnik
- Großes LED-Display
- Extra große Einfüllöffnung 340 mm
- Startzeitvorwahl
- Restzeitanzeige
- Aqua Control System mit Alarm - Vollwasserschutz
- Aqua Control Schlauch - Wasserstopp
- Nachlegefunktion
- 2-stufiges Zeitsparen
- Mit Woolmark Green zertifiziert
- Programmablauf-Anzeige
- Option SoftPlus
- 4 Waschmittelkammern
- Kindersicherung elektronisch
- Unterschiebbar bei 85 cm Nischenhöhe

AEG

8000 ÖKOMix / UniversalDose / 9 kg

L8FSE80699

Technische Daten

Energieeffizienzklasse	A
Gewichteter Energieverbrauch pro 100 Betriebszyklen für den Waschzyklus in kWh	49
Gewichteter Wasserverbrauch in Liter pro Zyklus	46
Dauer des Programms „eco 40-60“ Waschen bei Nennkapazität in Stunden	3:40
Nennkapazität für den Waschzyklus in kg	9
Max. Schleuderdrehzahl in (U/min)	1551
Schleudereffizienzklasse	B
Luftschallemissionsklasse im Schleudergang	B
Luftschallemission des Schleudergangs in dB(A) re 1 pW	76
Restfeuchte in %	52.8
Leistungsaufnahme im Aus-Zustand (W)	0.5
Leistungsaufnahme im Bereitschaftszustand(W)	0.5
Leistungsaufnahme bei Startzeitvorwahl (W)	4
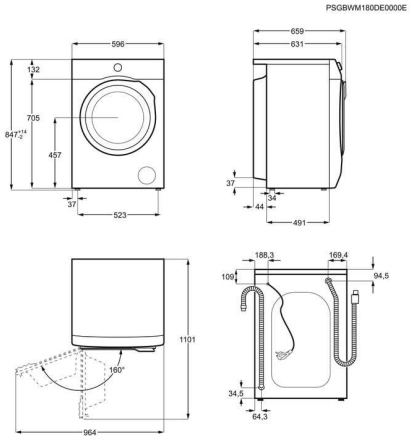
Programme	Eco 40-60, Baumwolle, Pflegeleicht, Feinwäsche, Wolle/Seide, Auffrischen mit Dampf, OKOPower 59 min, 20min 3Kg, Outdoor/Imprägnieren, Anti-Allergie mit Dampf
Displaytyp	Großes LED-Display
Farbe	Weiß
Gerätehöhe (mm)	847
Gerätebreite (mm)	597
Gerätetiefe max. (mm)	660
PNC	914 550 751
EAN-Nummer	7332543807109
Motor	ÖKOInverter
Blendenfarbe	Edelstahl
Türfarbe	Tür schwarz
Woolmark	Green
Trommel	Protex
Zulaufschlauch Länge cm	150
Ablaufschlauch Länge cm	145
Wasseranschluss	Kalt
Volt	230
Anschlusswert (Watt)	2200
Absicherung (A)	10
Bruttogewicht (kg)	79
Nettogewicht (kg)	77.5
UVP	1439.00