NODOR

S A G O M A

Küchenwelt Vertrieb GmbH & Co. KG

LICEO 600

Edelstahl Flachpanell Wandhaube mit sehr leistungsstarkem Motor

Lieferbare Ausführungen

LICEO 600 600 mm Art.-Nr. 7983

EAN-Nr. 8435025779839

für Umluft und Abluftbetrieb geeignet

Ausstattung

- »Soft Touch « Sensor Bedienung mit Display
- Nachlaufautomatik (bis zu 15 Minuten)
- 3 Leistungsstufen inkl. Turbostufe
- LED-Beleuchtung 2 x 3,5 W
- 2 Metall-Fettfilter (spülmaschinengeeignet)

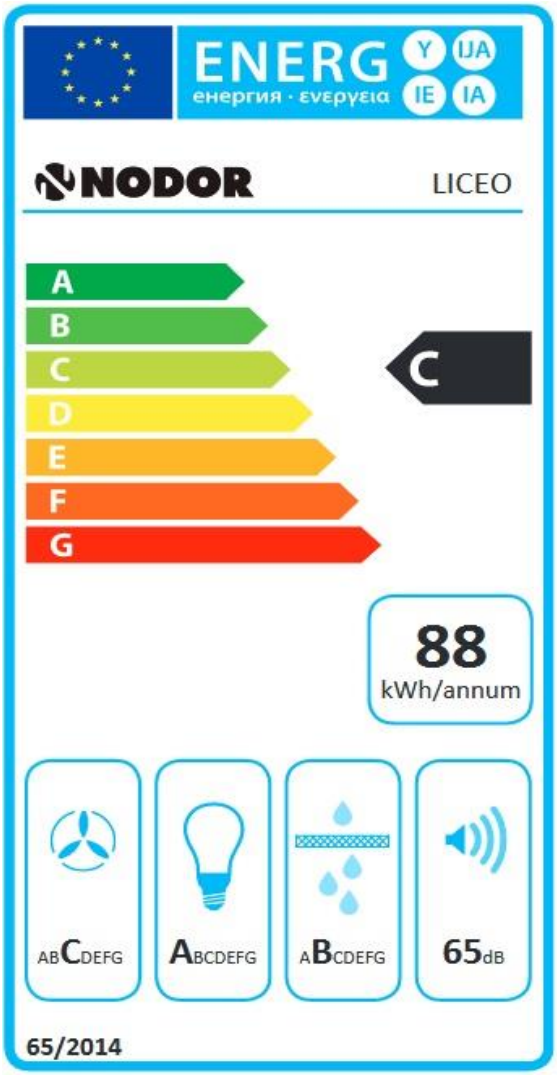

• SILENTECH Motor mit 240 W

Lüfterleistung (nach EN 61951)

min. - max. Lüfterleistung: 320 m³ / h - 645 m³/ h

Turbostufe: 790 m³/h

Free Air Flow: 1.100 m³/h

Geräuschwerte (nach EN 60704)

min. 50 dB (A) - max. 65 dB (A)

Turbostufe: 67 db

Maximaler Druck: 400 Pa **Turbostufe:** 405 Pa

Energie Effizienz (EU Richtlinie 65 / 2014)

Energieeffizienzklasse	C / 78,8
Jahresverbrauch:	88,2 Kw/h / Jahr
Fluid Dynamische Effizienz	C / 18,1
Beleuchtungseffizienz	A / 36
Fettfilter Effizienz	B / 91,2
Geräuschwerte	65 db

Stromverbrauch im Aus Zustand:	0,32 W
Stromverbrauch im Standby - Modus:	0,32 W

Ergänzende technische Daten

• Zeitverlängerungsfaktor:	1,3
• Luftstrom am Punkt max. Wirkungsgrad:	388,5 m³/h
• Luftdruck am Punkt max. Wirkungsgrad:	282 Pa
• Elekt. Eingangsleistung bei max. Effizienz:	168,7 W
• Nennleistung Beleuchtungssystem:	7 W
• Mittlere Beleuchtungsstärke auf der Kochfläche:	252 lux

SAGOMA Küchenwelt Vertrieb GmbH Co. KG Münsterstraße 5 59065 Hamm
Fon: +49(0)2381 / 307 43 90 Mail: Vertrieb@sagoma.de
Stand:29.05.2017

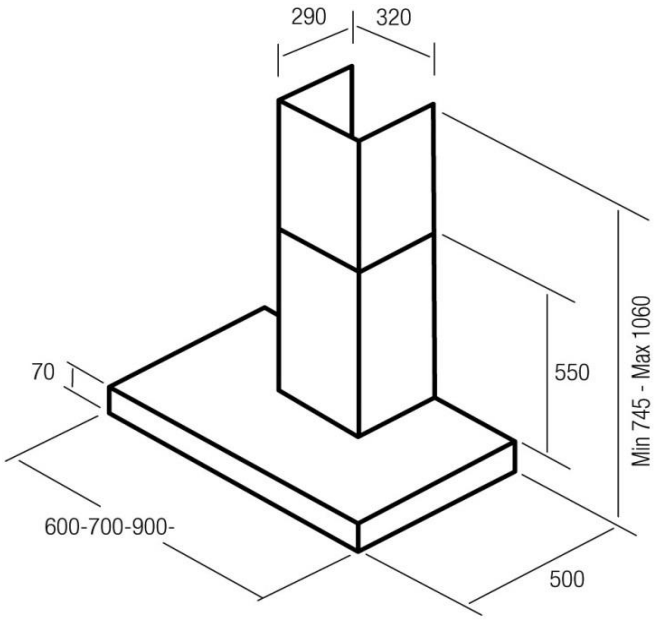

Zubehör (Optional)

Aktivkohlefilter	Art.-Nr. 02859392
DUAL Filter	Art. Nr. 02800918

(Metall - Fettfilter mit integriertem waschbarem Longlife Kohlefilter) 2 VPE werden benötigt

Anschlussdaten

• Anschlusswert:	247 W
Spannung:	220 - 240 V/ 50 Hz
• Abluftstutzen:	Ø 150 mm / Ø 125 mm
• Kabel / Stecker	

Logistische Daten

Gewicht:	15,6 kg
Verpackungsmaße :	650*350*575
Hauben/Palette :	9