LOFRA
MADE IN ITALY

S A G O M A

Küchenwelt Vertrieb GmbH & Co. KG

DOLCE VITA
Range Cooker Doppelbackofen

70 cm breit, 2-fach Teleskopauszug,
5-Flammen-Gaskochfeld mit hochwertigen Gasbrennern

Lieferbare Ausführungen

RNMUD76MFTE/Ci
Black - RAL 9005 / **MESSING FINISH**
Art.-Nr. 60110027 - EAN Nr. 8022389017778

Ausstattung

- massive Metallknebel
- robustes pulverbeschichtetes Metallgehäuse
- höhen verstellbare Rundfüße (90-91,5 cm)
- Gehäusekühlung

5-Flammen-Gaskochfeld

• 2 Starkbrenner mit	2,80 kW
• 1 Kleinbrenner mit	1,10 kW
• 1 Normalbrenner mit	1,75 kW
• 1 Dreikranz WOK-Brenner mit	3,70 kW

- Oberfläche Edelstahl
- gusseiserne Topfträger
- elektrische Einhand-Funkenzündung

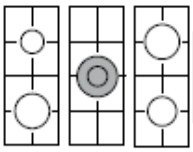

Eingestellt auf Erdgas (20 mbar)
Flüssiggasdüsen 50 mbar beiliegend

Betriebszulassung für Deutschland

	Nenndruck	zulässige Anschluss-druckbereiche
Erdgas	20,0 mbar	18,0 - 25,0 mbar
Flüssiggas	50,0 mbar	42,5 - 57,5 mbar

Das Gerät ist für den Betrieb mit Erd- und Flüssiggas vorgesehen

Bitte beachten Sie die Kennzeichnungen der Kategorie und die Länderkennung DE, da ein Betrieb ansonsten in Deutschland nicht zulässig ist.

Ausstattung unterer Backofen

- Analoge Uhr mit Timer
- 3-fach verglaste Backofentür
- Elektrogrill
- Backraum (70 Ltr) mit Leichtreinigungsemaille
- 2-fach Teleskopauszug
- 1 Backblech und 2 Roste

Unterer Backofen (Umluftbackofen)

- Ofenbeleuchtung, Unterhitze, Oberhitze, Ober- und Unterhitze, Kleinflächengrill, Großflächengrill, Großflächengrill + Ventilator Umluft (Ober- und Unterhitze + Ventilator), Heißluft (mit Ringheizkörper), Auftauen

SAGOMA Küchenwelt Vertrieb GmbH Co. KG Münsterstraße 5 59065 Hamm
Fon: +49(0)2381-30 74 390 Mail: Vertrieb@sagoma.de
Stand: 10.01.2022

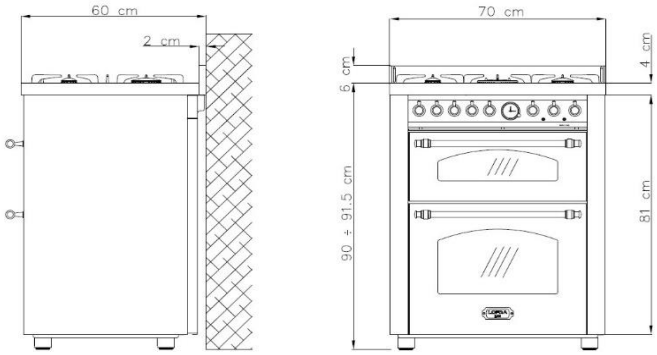

Oberer Ofen (Konventionelle Beheizung)

- 4 Funktionen: Unterhitze, Oberhitze, Grill, Beleuchtung
- Backraum (40 Ltr) mit Leichtreinigungsemaille
- 3-fach verglaste Backofentür
- Elektrischer Grill
- 1 Backblech und 1 Rost

Anschlussdaten

- Gas Anschlusswert: 12,15 kW
- Elektrischer Anschlusswert: 2,5 kW
- Kabel ohne Stecker

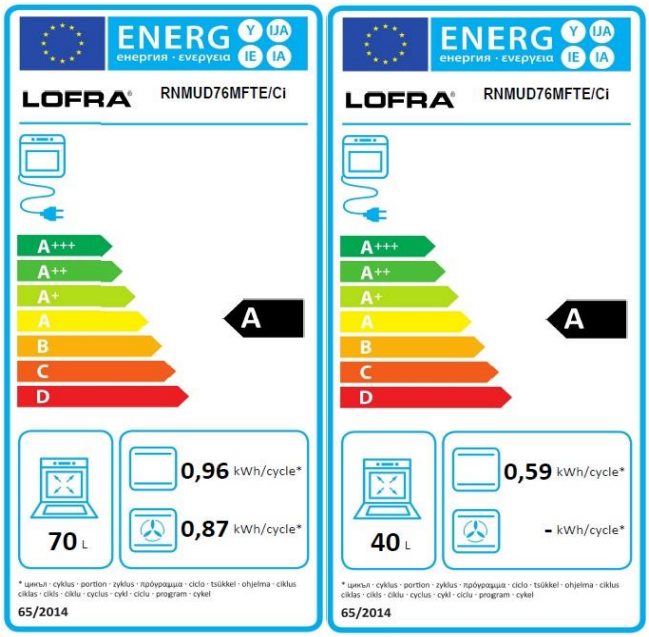

Logistische Daten

- Gewicht: 85 kg
- Verpackungsmaß: 78 x 68 x 98 (BxTxH) cm
- Gerätemaß: 70 x 60 x 90 - 91,5 (BxTxH) cm

Sonderzubehör (optional)

- **höhenverstellbare Füße (12 - 19 cm)**
  Art. Nr. 03170438
  (wenn Arbeitsfläche höher als 91,5 cm)

- **WOK-Ring**
  Art. Nr. 03190152

Weiteres Zubehör wie Backbleche, Roste, und Nischenrückwände auf Anfrage.

SAGOMA Küchenwelt Vertrieb GmbH Co. KG Münsterstraße 5 59065 Hamm
Fon: +49(0)2381-30 74 390 Mail: Vertrieb@sagoma.de
Stand: 10.01.2022