Belling Farmhouse 100 cm Induktion

Range Cooker mit Induktionskochfeld und 3 Elektrobacköfen

Lieferbare Ausführungen

Farmhouse 100 Ei Creme
Artikelnr. 444444144 EAN Nr. 5052263041448

Beschreibung

- Massives robustes Gehäuse aus pulverbeschichtetes Material
- Knebel Mix aus gehärtetem Kunstoff
- Höhenverstellbare Füße
- Gehäusekühlung

Ausstattung 5 Zonen Induktionskochfeld

- Touch Control Schaltung mit mehreren Stufen
- Digitales Power Display
- Programmierbarer Timer für alle Induktionszonen
- Zone 1 klein mit Booster 1.2 - 1.4 kW
- Zone 2 mittel mit Booster 1.4 - 2 kW
- Zone 3 groß mit Booster 2.3 - 3.0 kW
- Zone 4 klein mit Booster 1.2 - 1.4 kW
- Zone 5 mittel mit Booster 1.4 - 2.0 kW
- Bridge - Funktion
- Kindersicherung
- Topferkennung
- Überhitzungsschutz
- Restwärmeanzeige

Induktionskochfeld

Ausstattung Grill™ Backofen 28 l (oben links)

- Elektrogrill
- Seitengitter mit 4 Einschubebenen

Ausstattung Konventioneller Backofen 64 l (unten links)

- Funktionen: Oberhitze, Unterhitze
- Mit Slow Cook Funktion
- Seitengitter mit 12 Einschubebenen
- Panoramafenster
- Backofenbeleuchtung

Stauraum 50 l (unten rechts)

LED Touch Control Timer

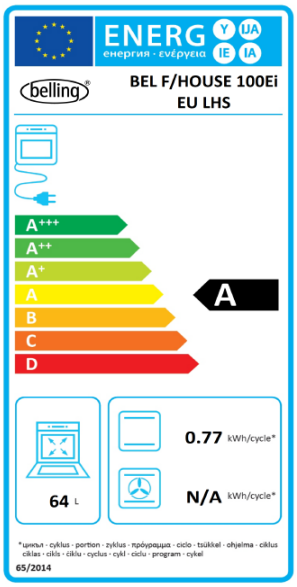

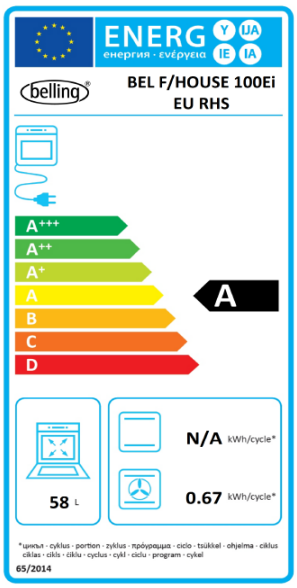

Austattung Hauptbackofen 58 l (oben rechts)

- LED Touch Control Timer
- Funktionen: 3D-Heißluft, Auftaustufe
- Mit Slow Cook Funktion
- Seitengitter mit 12 Einschubebenen
- Panoramafenster
- Backofenbeleuchtung

Zubehör, im Lieferumfang enthalten

- 5 Grillroste
- 1 Grill-Backblech + Einlegerost

Anschlussdaten

- Elektrischer Anschlusswert 13,03kW
- Empfohlener Anschluss 220-240/400V 3N ~ 50Hz
- Herdanschlussdose (ohne Kabel, ohne Stecker)

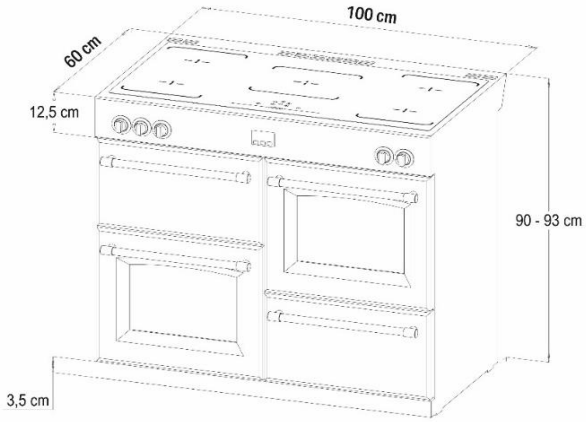

Logistische Daten

Gewicht Brutto / Netto	92 / 85 kg
Verpackungsmaß HBT	1035x1130x720 mm
Gerätemaß HBT	900-930x996x600 mm

Optionales Zubehör	Artikelnr.
Backblech	603249502
Grillrost	083667300
Einlegerost	083249601
Kebabspieß-Set	0836739999
Hähnchengrill-Set	0836729999