MARTE 90 - HGN 9 B0

90 cm breites Gaskochfeld auf schwarzem Glas mit Facettenschliff, besonders energieeffiziente Gasbrenner mit WOK-Brenner

Eingestellt auf Erdgas (20 mbar)
Flüssiggasdüsen auf Anfrage

Lieferbare Ausführungen

HGN9B0 **Art.-Nr. 29230226**
EAN Nr. 8022389010649

Ausstattung

- Frontale Bedienknebel
- gusseiserne Topfträger
- elektrische Einhand-Funkenzündung
- Sicherheitsventile
- Facettenschliff

Elektrische Einhand-Funkenzündung

Brennerbestückung

- 1 Wok - Brenner mit 3,70 kW
- 1 Starkbrenner mit 2,80 kW
- 2 Normalbrenner mit 1,75 kW
- 1 Hilfsbrenner mit 1,10 kW
- eingestellt auf Erdgas (20mbar)
  Flüssiggasdüsen auf Anfrage

Besonders energieeffiziente Gasbrenner

Technische Daten / Anschluß

- Gesamtanschluß: 11,20 KW
- Spannung: 230 Volt / 50 Hz
- Kabel ohne Stecker

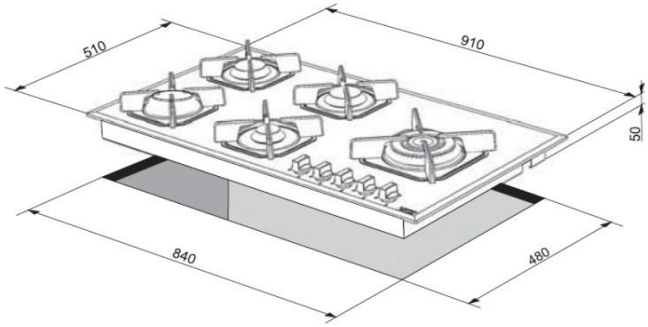

Logistische Daten

- Gewicht: kg
- Verpackungsmaß: (BxTxH) cm
- Gerätemaß: 910x510x50 (BxTxH) mm