DOLCEVITA 75 - HRNM 7 A0

75 cm breites Gaskochfeld auf schwarzem Glas mit messingfarbenden Bedienknebeln, Rahmenlos, besonders energieeffiziente Gasbrenner mit WOK-Brenner

Lieferbare Ausführungen

HRNM 7 A0 **Art.-Nr. 29220218**
EAN Nr.

Eingestellt auf Erdgas (20 mbar)
Flüssiggasdüsen auf Anfrage

Ausstattung

- Frontale Bedienknebel
- gusseiserne Topfträger
- elektrische Einhand-Funkenzündung
- Sicherheitsventile
- Rahmenlos

Elektrische Einhand-Funkenzündung

Brennerbestückung

- 1 Wok - Brenner mit 3,70 kW
- 1 Starkbrenner mit 2,80 kW
- 2 Normalbrenner mit 1,75 kW
- 1 Hilfsbrenner mit 1,10 kW
- eingestellt auf Erdgas (20mbar) Flüssiggasdüsen auf Anfrage

Besonders energieeffiziente Gasbrenner

Technische Daten / Anschluß

- Gesamtanschluß: 11,20 KW
- Spannung: 230 Volt / 50 Hz
- Kabel ohne Stecker

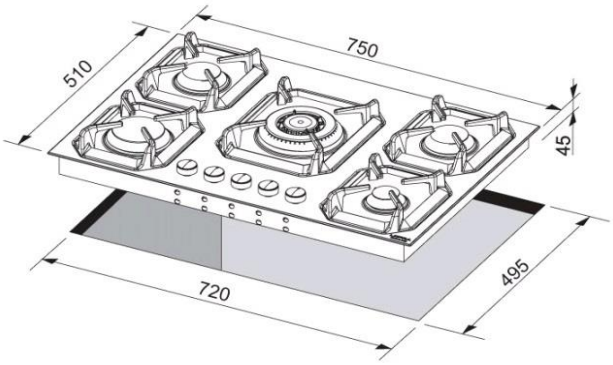

Logistische Daten

- Gewicht: 17,2 kg
- Verpackungsmaß: (BxTxH) cm
- Gerätemaß: 750x510x50 (BxTxH) mm

SAGOMA Küchenwelt Vertrieb GmbH Co. KG Münsterstraße 5 59065 Hamm
Fon: +49(0)2381-30 74 390 Mail: Vertrieb@sagoma.de