cata

S A G O M A

Küchenwelt Vertrieb GmbH & Co. KG

IF 6002 BK

Flächeninduktionskochfeld mit Octa-Spulen,
60 cm breit, Slider Touch Control Bedienung,
Timer für jede Kochzone und Brückenschaltung

Lieferbare Ausführungen

IF 6002 BK **Art.Nr. 08074005**
EAN Nr. 8422248069816

- Facettenschliff vorne

Ausstattung

- Slider - Touch Controlsteuerung
- 9 Leistungsstufen stufenlos regelbar
- Timer für jede Zone
- Intelligente Topferkennung
- Kindersicherung
- Automatische Sicherheitsabschaltung
- Restwärmeanzeige

Octa-Spulen
Durch die rechteckigen Octa-Spulen, kann die gesamte Oberfläche der Kochzonen genutzt werden.

Kochfeldgröße

- 4 unabhängige Kochzonen mit BOOSTER-Funktion
- 2 modulare Doppelflächen von 21,5 x 38 cm (Brückenfunktion)

- Vorne rechts: 1 Bereich mit BOOSTER Funktion 23,5 cm x 18,4 cm / 1,6 kW (max. 1,85 kW)
- Hinten rechts: 1 Bereich mit BOOSTER Funktion 23.5 cm x 18.4 cm / 2,1 kW (max. 3kW)
- Vorne links: 1 Bereich mit BOOSTER Funktion 23,5 cm x 18,4 cm / 1,6 kW (max. 1,85 kW)
- Hinten links: 1 Bereich mit BOOSTER Funktion 23,5 cm x 18,4 cm / 2,1 kW (max. 3 kW)

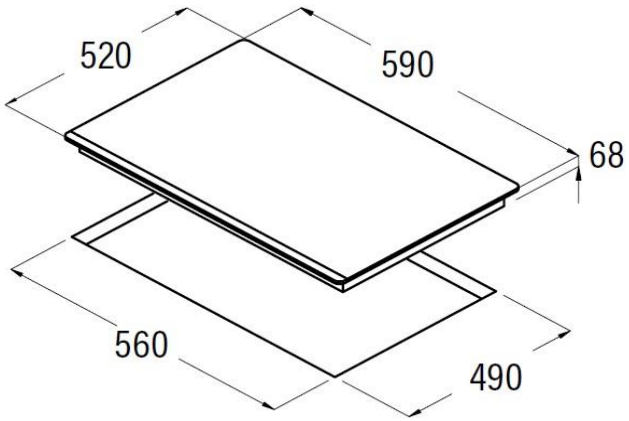

Technische Daten / Anschluss

- Gesamtanschluss: 7,4 kW

Logistische Daten

- Gewicht: 12 kg
- Verpackungsmaß: 625*595*525
- Stück / Palette: 20

SAGOMA Küchenwelt Vertrieb GmbH Co. KG Münsterstraße 5 59065 Hamm
Fon: +49(0)2385/922 33 83 Mail: Vertrieb@sagoma.de
Stand:24.07.2017